RARE

Istruzioni di montaggio
Assembling instructions

raresistemidoccia.com

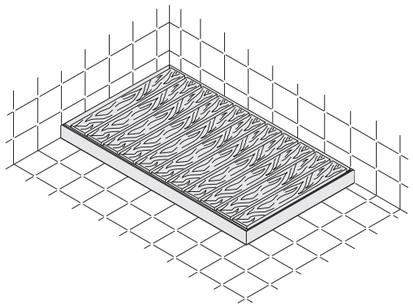

Serie STEEL OUT

Appoggio a pavimento - To be installed on the floor

IS_STEEL OUT_0517

Complimenti per aver scelto un Sistema Doccia **RARE** e grazie per averci accordato la Vostra fiducia.
Le cabine doccia **RARE** sono tecnicamente all'avanguardia e sono concepite in una vasta gamma di modelli e finiture per venire incontro alle Vostre specifiche esigenze.
Affinchè possiate godere di tutti i pregi di queste cabine doccia Vi invitiamo a leggere con attenzione questo libretto di istruzione.

Cordiali saluti
RARE CABINE DOCCIA

Thank You very much for Your choose. When you buy a RARE, you not only become the proud owner of a new Shower System.
The high quality of its manufacturing and RARE's comprehensive service ensure that your requirements are met and that your needs are always properly catered for.

Best Regards.
RARE SHOWER CABINET

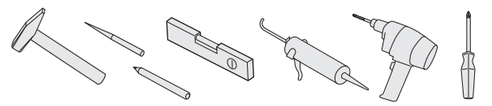

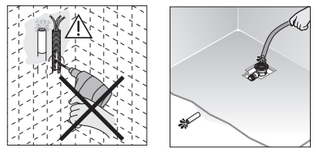

ATTENZIONE!
Prima di posare le piastrelle verificare l'efficacia dello scarico

ATTENTION!
Before tp put the tiles, check the siphon.

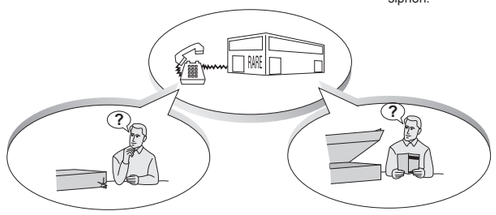

1

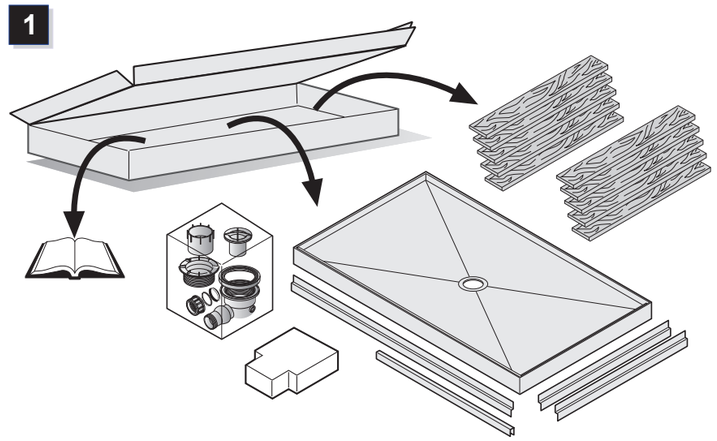

2

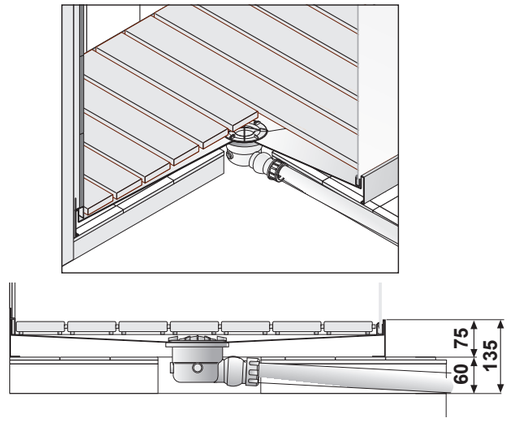

3

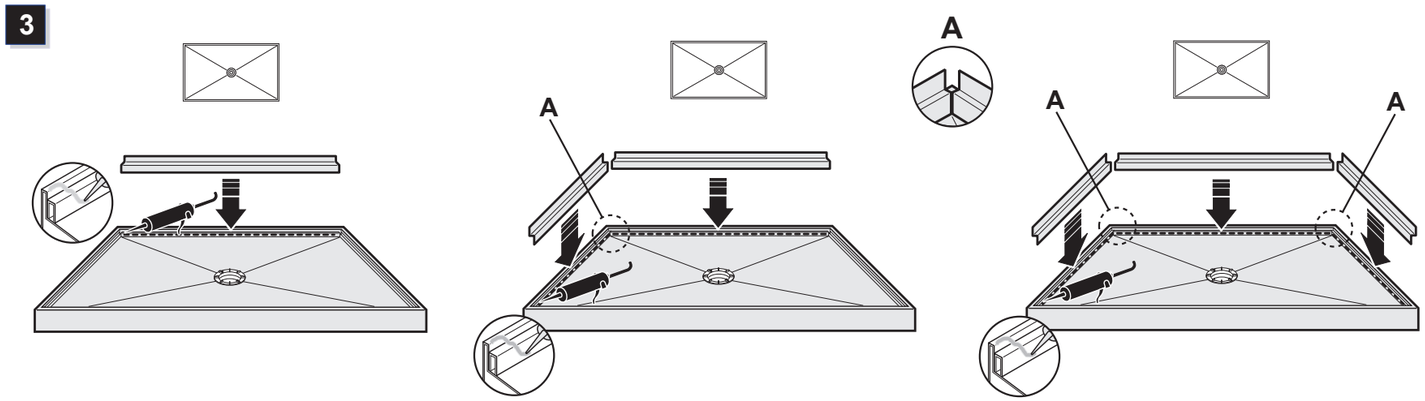

4

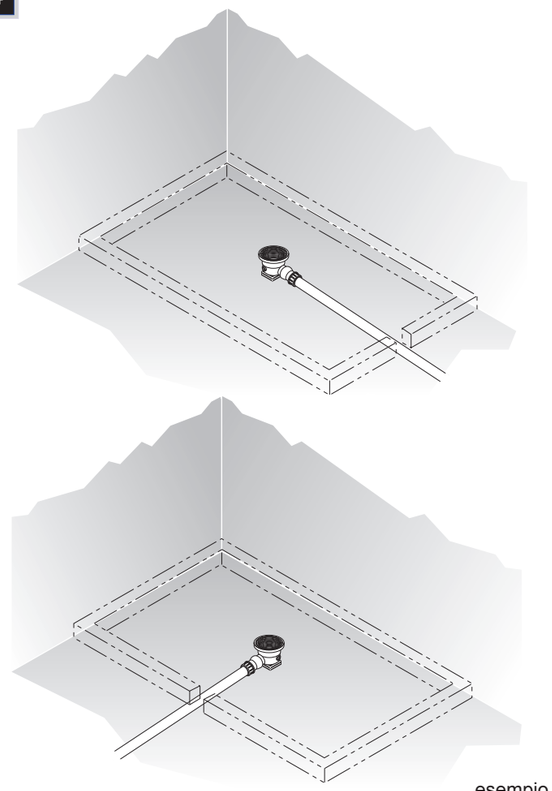

esempio
example

5

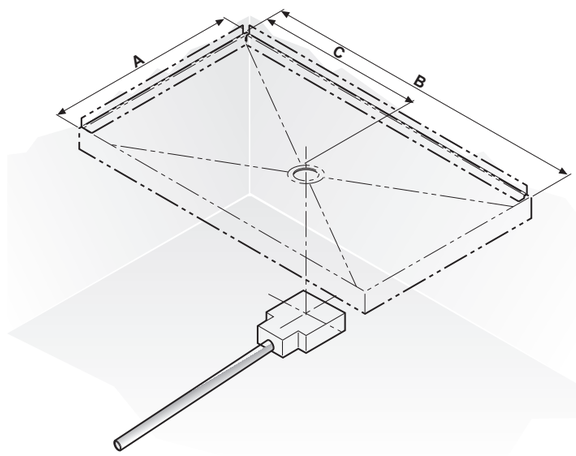

6

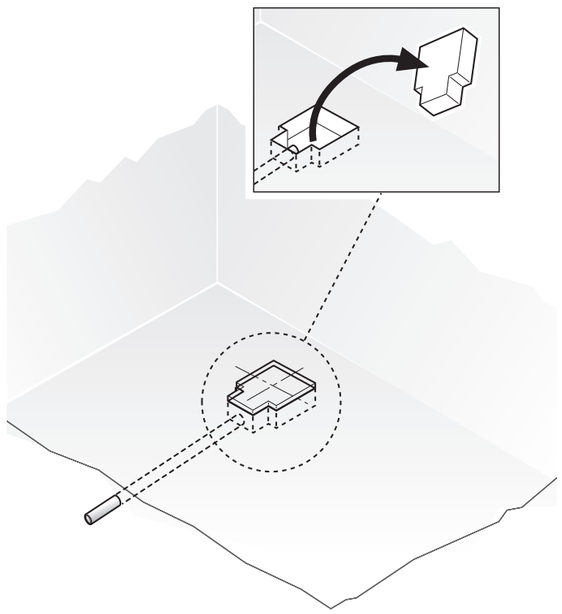

7

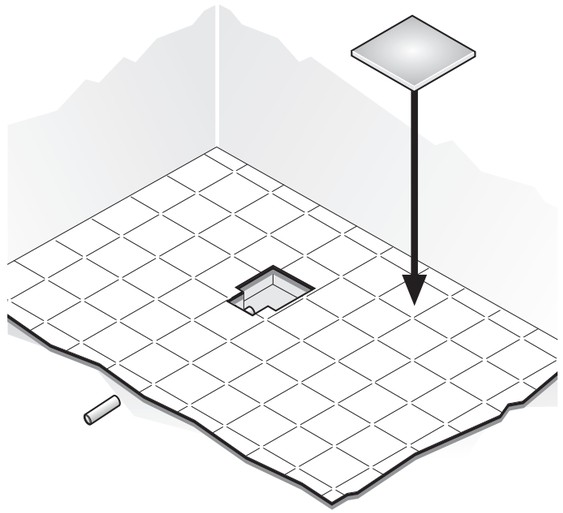

8

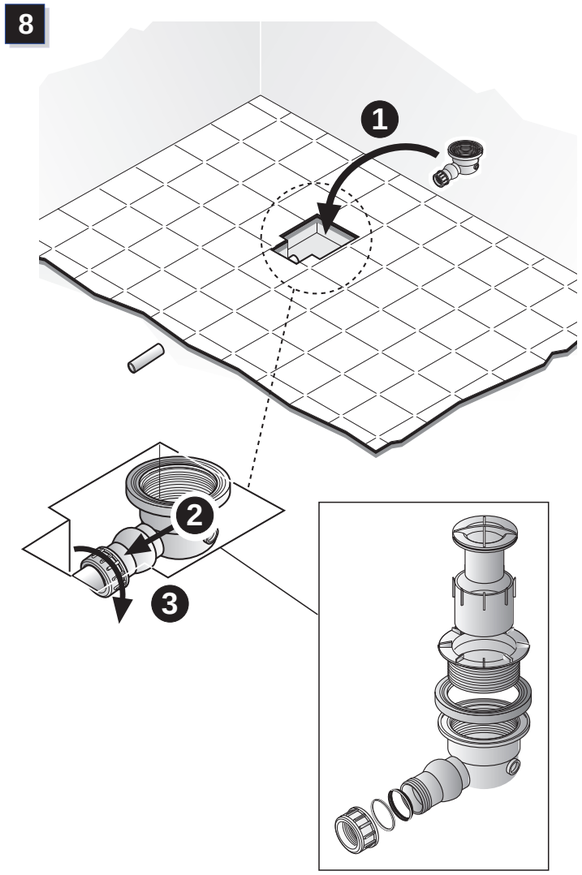

9

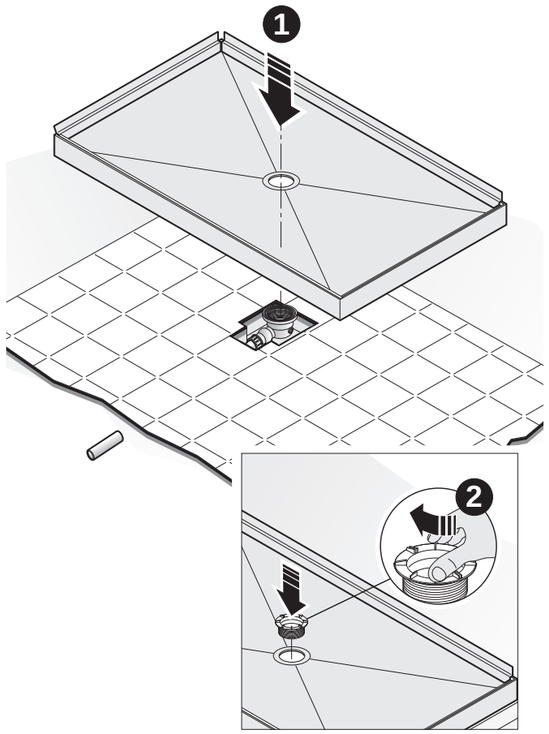

10

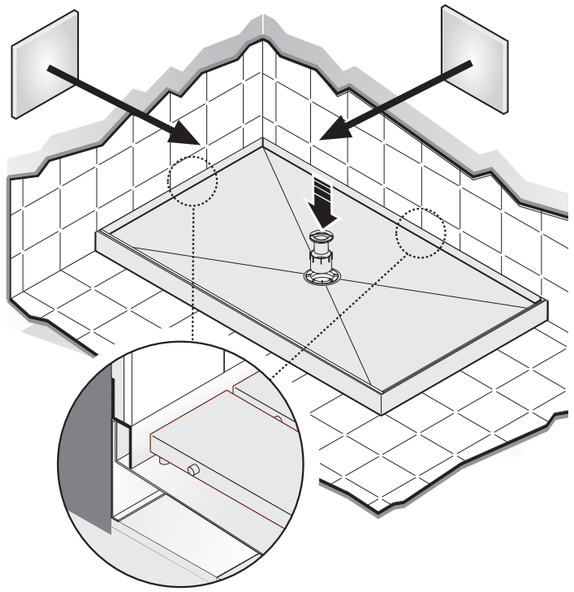

11

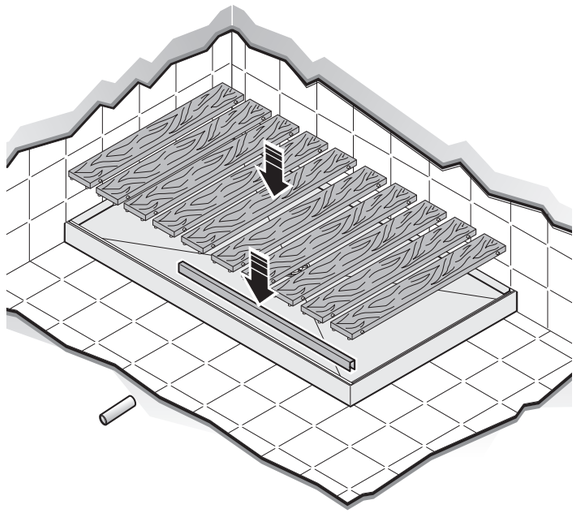
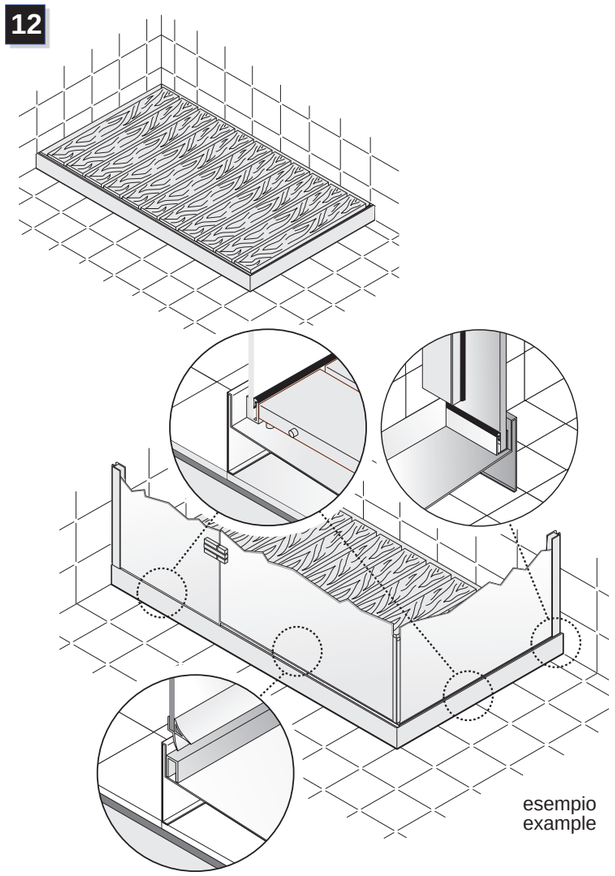
12